made in germany

SCHLEGEL®
ELEKTROKONTAKT

Faszination Elektrotechnik

Panorama do Produto

Índice

>> 01	Sobre nós	página 2
>> 02	Unidades de Controle	página 4
>> 03	Unidades de Controle - Paradas Emergenciais	página 38
>> 04	Interfaces Fieldbus	página 45
>> 05	Carcaças	página 44
>> 06	Botões Wireless sem Bateria e Chaves de Limite	página 44
>> 07	Conectores para Montagem em Painel	página 45
>> 08	Blocos de Terminal	página 46
>> 09	Chaves de Limite	página 48
>> 10	Pedaleiras	página 49
>> 11	Blocos de Contato	Capa frontal interna

Para informações detalhadas, por favor acesse nosso site www.schlegel.biz e nosso catálogo de produtos

Tradição e Progresso

A companhia Schlegel Elektrokontakt defende a inovação, o bom design e a qualidade "Made in Germany". Da tradição o melhor foi extraído, no entanto, o desenvolvimento nunca parou.

Para moldar o futuro ativamente, a Schlegel tem desenvolvido continuamente novos produtos para novas aplicações. Além disso, nossa produção interna não inclui apenas unidades de controle, luzes piloto e blocos de terminal, mas também paradas de emergência, pedaleiras, membranas e botões de curso curto, carcaças, chaves de limite, painéis de controle para operador e módulos funcionais. Além disso, soluções eletrônicas com tecnologia fieldbus integrada são parte do portfólio de produtos, assim como soluções específicas do cliente em campos individuais de aplicação.

Os produtos são feitos na Alemanha, desde o desenvolvimento e fabricação de ferramentas até a produção final. A companhia compra os materiais brutos necessários no mercado global. A Schlegel se globaliza. Seja no lava-car, no carro de bombeiros, em técnicas de laboratório, em navios, em trens ou areoportos internacionais - as unidades de controle da Schlegel tem demanda pelo mundo todo.

Além das filiais de venda na Áustria e Singapura, a Schlegel mantém representação industrial em 88 países. A parcela de exportação é de 45 por cento, mas na verdade é mais próxima de 70 por cento, se considerar que os clientes alemães também vendem seus equipamentos e máquinas em mercados internacionais.

Design Ótimo

Os produtos Schlegel tem recebido mais de 90 prêmios nacionais e internacionais de design. Fato é que décadas atrás, Schelegel percebeu que funcionalidade técnica e conveniência do operador fazem da chave ou botão o "cartão de visita" de um dispositivo.

Eles são a conexão entre o homem e a máquina e são usados em qualquer lugar que um comando é emitido ao tocar em um botão. Deste modo, o formato deve suportar a função.

Georg Schlegel GmbH & Co. KG - 88525 Dürmentingen - ☎ +49 (0) 73 71 / 502-0 - Fax: +49 (0) 73 71 / 502 49 - info@schlegel.biz - www.schlegel.biz

Schlegel Leipzig

A empresa foi fundada em Leipzig, em 10 de Março de 1937 sob o nome Monopol. Em1951 foi renomeada como DUX Elektrotechnische Fabrik.
Diferentes combinações foram sucessivamente responsáveis pela DUX. Em 1980 a empresa se juntou à VEB Robotron.
Em 30 de Junho de 1990 DUX Schaltgeräte GmbH foi novamente registrada como empreendimento independente.

Em 1° de Abril de 1993 a empresa foi vendida para Georg Schlegel GmbH & Co. KG, com a assistência da Treuhand.
Desde aquele dia as duas empresas complementam uma a outra no mercado, arredondando então seus portfólios de produtos.

Nos primeiros anos a empresa desenvolveu, produziu e vendeu tecnologia de instalação, começando com dispositivos indicadores isolados com tecnologia de indicador de queda sobre botões de campainhas e painéis para campainhas de sinalização, contatos de portas e chaves limitadoras. Mais tarde a empresa se especializou em coponentes para sistemas de controle de circuitos industriais.
Durante os últimos anos uma atenção particular tem sido dedicada à produção e desenvolvimento de unidades de controle, revestimentos e chaves limitadoras, bem como à produção de painéis de controle para o setor de automação de construção.
Outro foco é a criação de soluções específicas para o cliente. Aqui, a empresa responde mais e mais aos requisitos individuais, criando a solução desejada numa colaboração fechada com o cliente.

Nossa vantagem é ser capaz derecorrer a muitos componentes dos sistemas modulares de construção Schlegel, a fim de fornecer uma soluç°ao de custo eficiente para o cliente.
Outro aspecto importante +e o design, em qual nós temos tido mais e mais foco durante os últimos anos. Um exemplo típico são nossas unidades de controle da série DUX-Basic.
Em Novembro de 2005 Schlegel Leipzig foi certificada de acordo com a DIN EN ISO 9001:2008.
Em Julho de 2013 DUX foi renomeada como Schlegel.

Filial na Áustria

A Schlegel Vertriebs Ges.mbH, como é chamada atualmente, foi fundada em 1° de Fevereiro de 1980 como Schlegel-Sarel Vertriebsges.m.b.H.

Assim como implica os dois nomes das empresas, essa combinação de firmas foi uma base muito boa para venda de produtos como quadros de distribuição e componentes necessários, tais como blocos terminais e unidades de controle.

Um rápido crescimento de ambas as empresas afirmaram essa hipótese, de forma que a Schlegel-Sarel foi convertida à atual Schlegel Vertriebs Ges.mbH, sendo uma filial 100% Schlegel.
A partir do local original, em Mauer, Viena, com um espaço de armazenamento de 10 m² e dois funcionários, Schlegel Áustria rapidamente evolui para um escritório de vendas com 15 funcionários armazenando uma grande variedade de produtos em uma área de 150 m². Nós fornecemos nossos produtos para muitas empresas comerciais e industriais de boa reputação. Nós também produzimos painéis completos de botão, bem como montagem de blocos terminais personalizados e estações de controle.

Schlegel Österreich é responsável por vendas e marketing nos seguintes países:
Bósnia-Herzegovina, Macedônia, República Tcheca, Hungria, Sérvia, Eslovênia, Croácia, Eslováquia, Romênia and Bulgária.

Na República Tcheca e Croácia nos somos representados por empresas locais com seus próprios armazenadores.

A alta qualidade, design externo, e a não menos conhecida confiabilidade Swabian e preços dos produtos Schlegel, estão sendo apreciados por mais e mais clientes, e a família vem aumentando.

OKTRON

Dimensão frontal:	25 x 25 mm
Furo:	Ø 16.2 mm
Altura:	7,5 mm
Deslocamento:	3 mm
Grau de proteção:	IP65
Classe:	II

Product configurator

Dimensões da Profundidade de Montagem

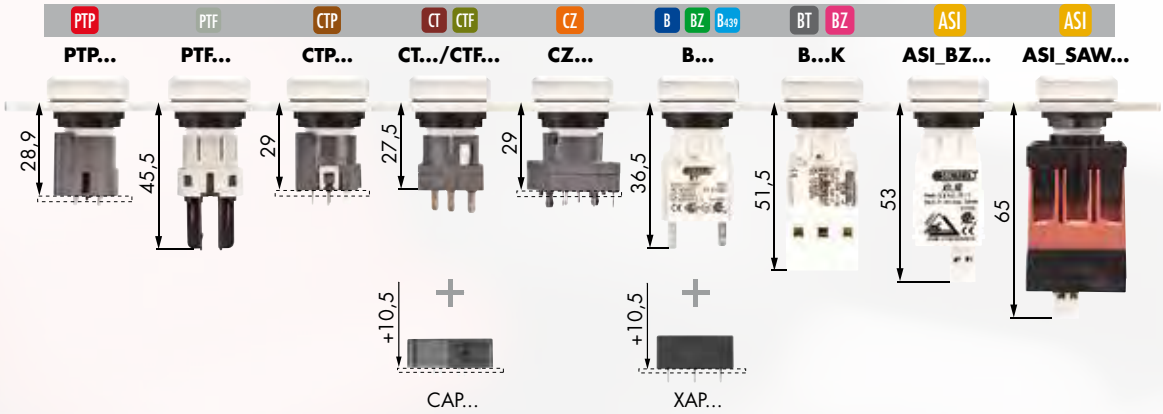

Dimensões do furo

Mín. de 25 x 38 mm para área de montagem quando usar suportes para identificação externa.

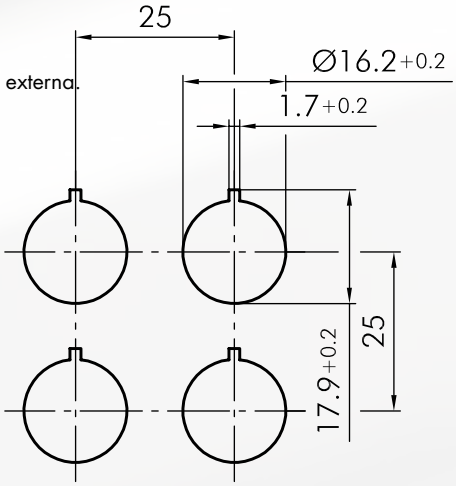

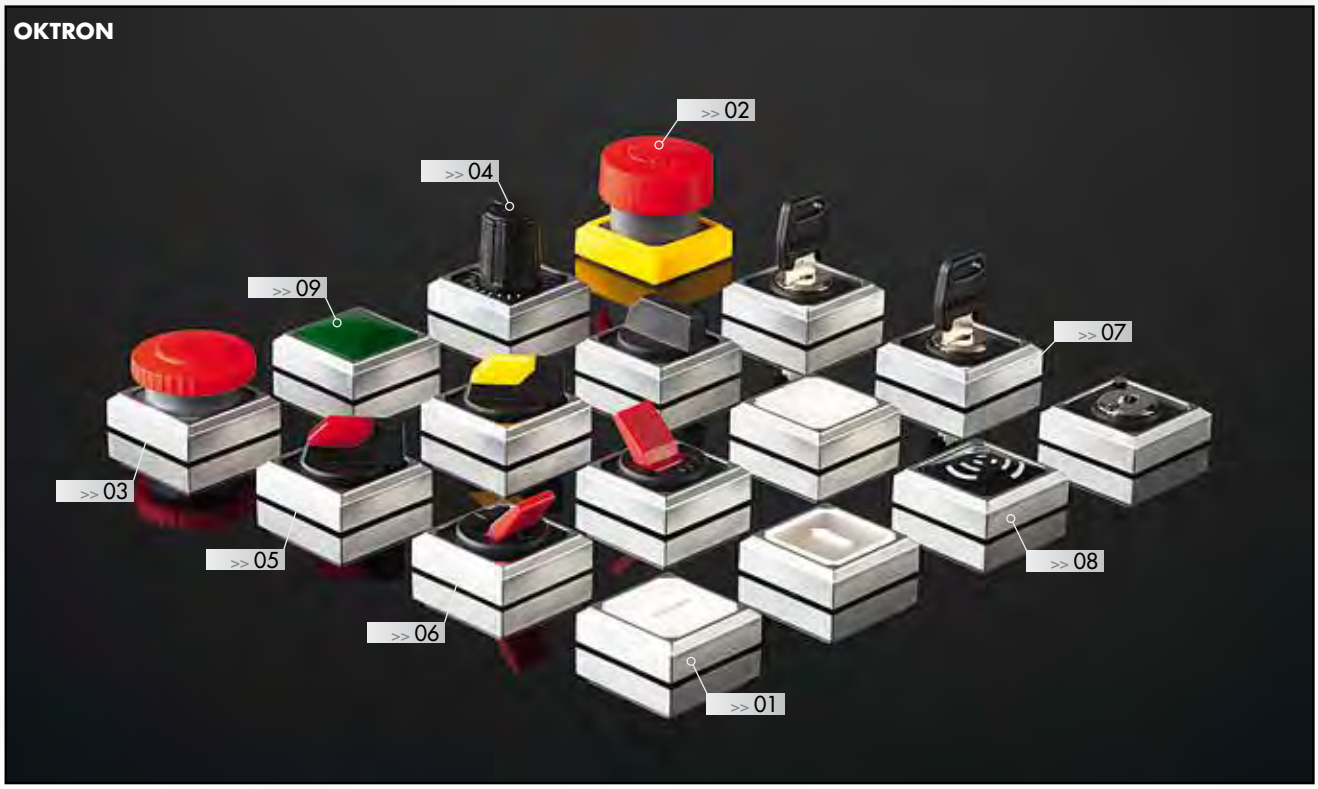

01 Cabeçotes para botões
02 Botões de Emergência
03 Cabeçotes para Botões Cogumelo
04 Kit de Seletores para Potenciômetros
05 Cabeçotes para Seletora
06 Cabeçote para Alavanca
07 Chaves Atuadoras
08 Sirenes
09 Luzes Piloto

OKTRON

OKTRON-R

Dimensão frontal:	Ø 25 mm
Furo:	Ø 16.2 mm
Altura:	7 mm
Deslocamento:	3 mm
Grau de proteção:	IP65
Classe:	II

Product configurator

Dimensões da Profundidade de Montagem

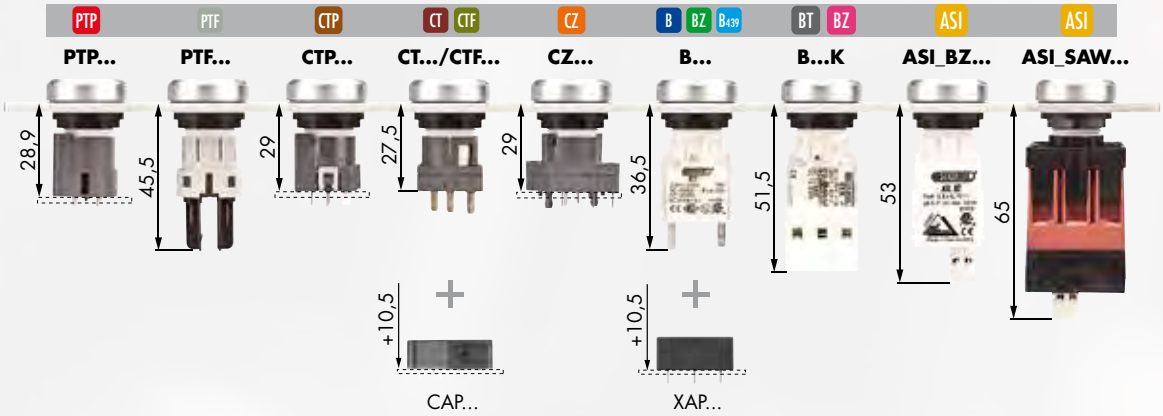

Dimensões do furo

Mín. 25 x 38 mm para área de montagem quando usar suportes para identificação externa.

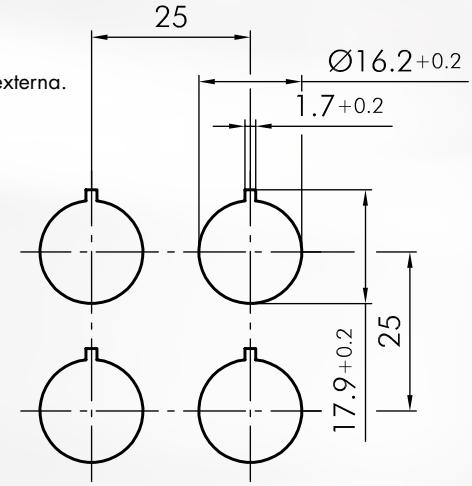

01 Cabeçotes para Botões
02 Botões de Emergência
03 Cabeçotes para Botão Cogumelo
04 Kit de Seletores para Potenciômetros
05 Cabeçote para Seletora
06 Cabeçote para Alavanca
07 Chaves Atuadoras
08 Sirenes
09 Luzes Piloto

QUARTRON

Dimensão Frontal:	25 x 25 mm
Furo:	Ø 16.2 mm
Altura:	12 mm
Deslocamento:	6 mm
Grau de Proteção:	IP65
Classe:	II

Product configurator

Dimensões da Profundidade de Montagem

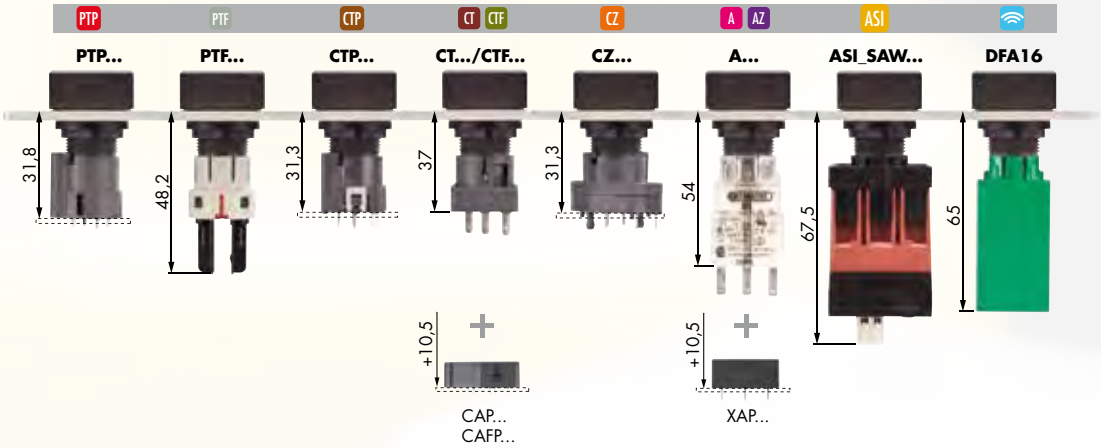

Dimensões do Furo

Mín. 25 x 38 mm para área de montagem quando usar suportes de identificação externa

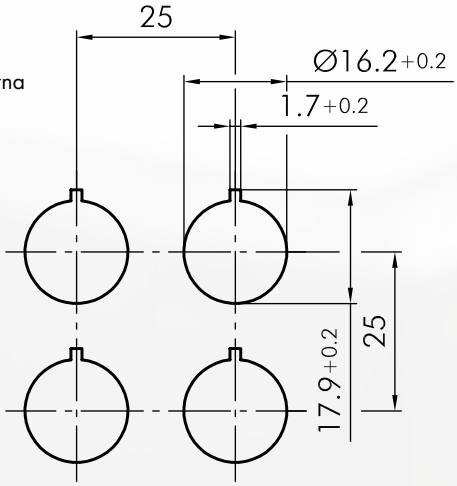

01 Cabeçotes para Botão
02 Botões de Emergência
03 Cabeçote para Botão Cogumelo
04 Kit de Seletores para Chave/Potenciômetro
05 Cabeçote para Seletora
06 Cabeçotes para Alavanca
07 Chaves Atuadoras
08 Sirenes
09 Luzes Piloto

QUARTRON

RONTRON-R-JUWEL

Dimensão Frontal:	Ø 28 mm
Furo:	Ø 22.3 mm
Altura:	2 mm
Deslocamento:	3 mm
Grau de Proteção:	IP65
Classe:	II

product design award 2006

DESIGNPREIS 2007 NOMINIERT

Product configurator

Dimensão da Profundidade de Montagem

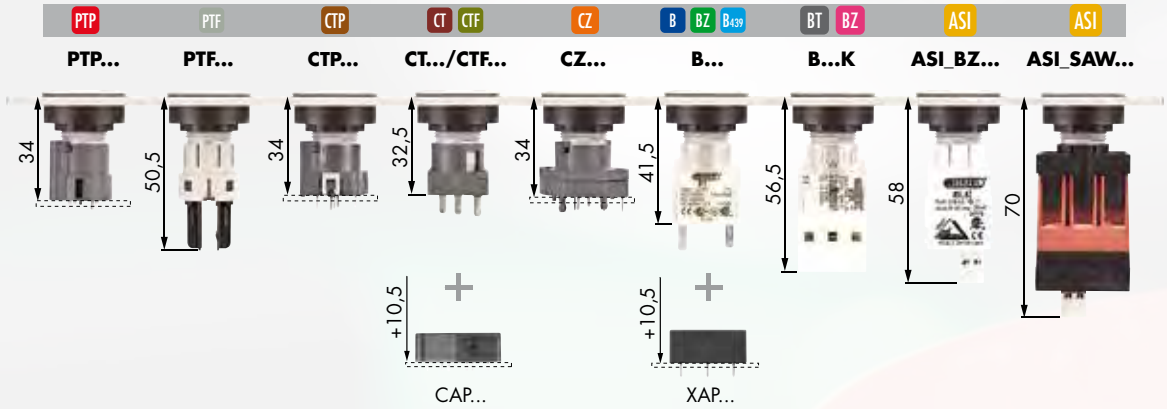

Dimensões do Furo

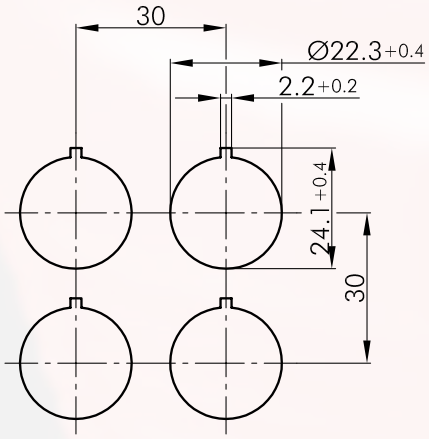

RONTRON-R-JUWEL

01 Cabeçote para Botão
02 Botões de Emergência
03 Kit de Seletores para Potenciometro
04 Cabeçotes para Seletora
05 Chaves Atuadoras
06 Sirenes
07 Plugs Embutidos
08 Luzes Piloto

SCHLEGEL® ELEKTROKONTAKT

RONTRON-RJ-Edelstahl

Dimensão Frontal:	Ø 28 mm
Furo:	Ø 22.3 mm
Altura:	2 mm
Deslocamento:	3 mm/1,2mm
Grau de Proteção:	IP65/IP66
Classe:	II

Designpreis Deutschland 2011 NOMINIERT

iF product design award 2010

Focus Open Silber 2010

reddot design award winner 2010

Product configurator

Dimensões da Profundidade de Montagem

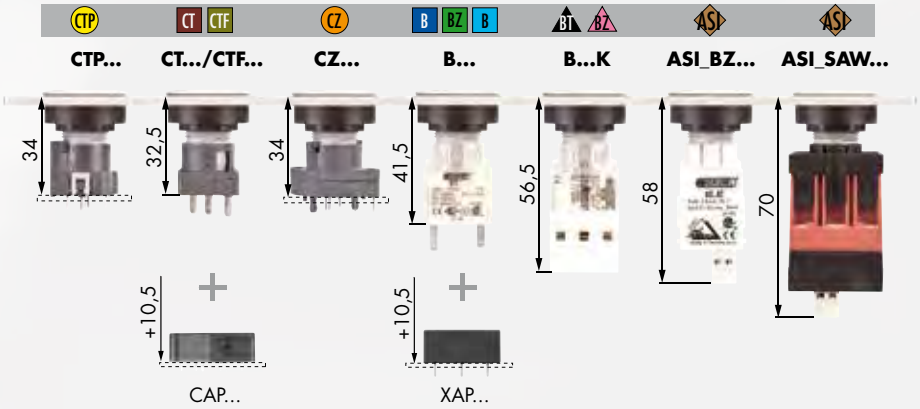

Dimensões do Furo

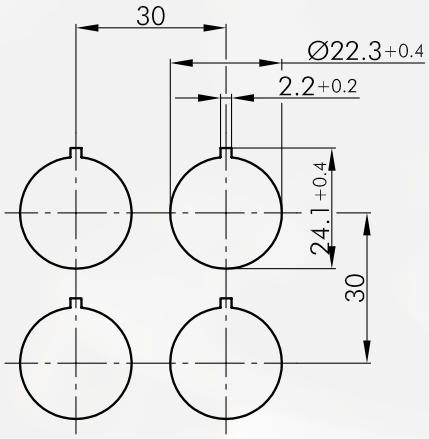

RONTRON-RJ-Edelstahl

01 Cabeçotes para Botão
02 Botões com Membrana Individual
03 Cabeçote para Seletora
04 Chaves Atuadoras
05 Sirenes
06 Luzes Piloto
07 Plugs USB-/RJ45
08 Luzes Piloto

RONTRON-R-JUWEL

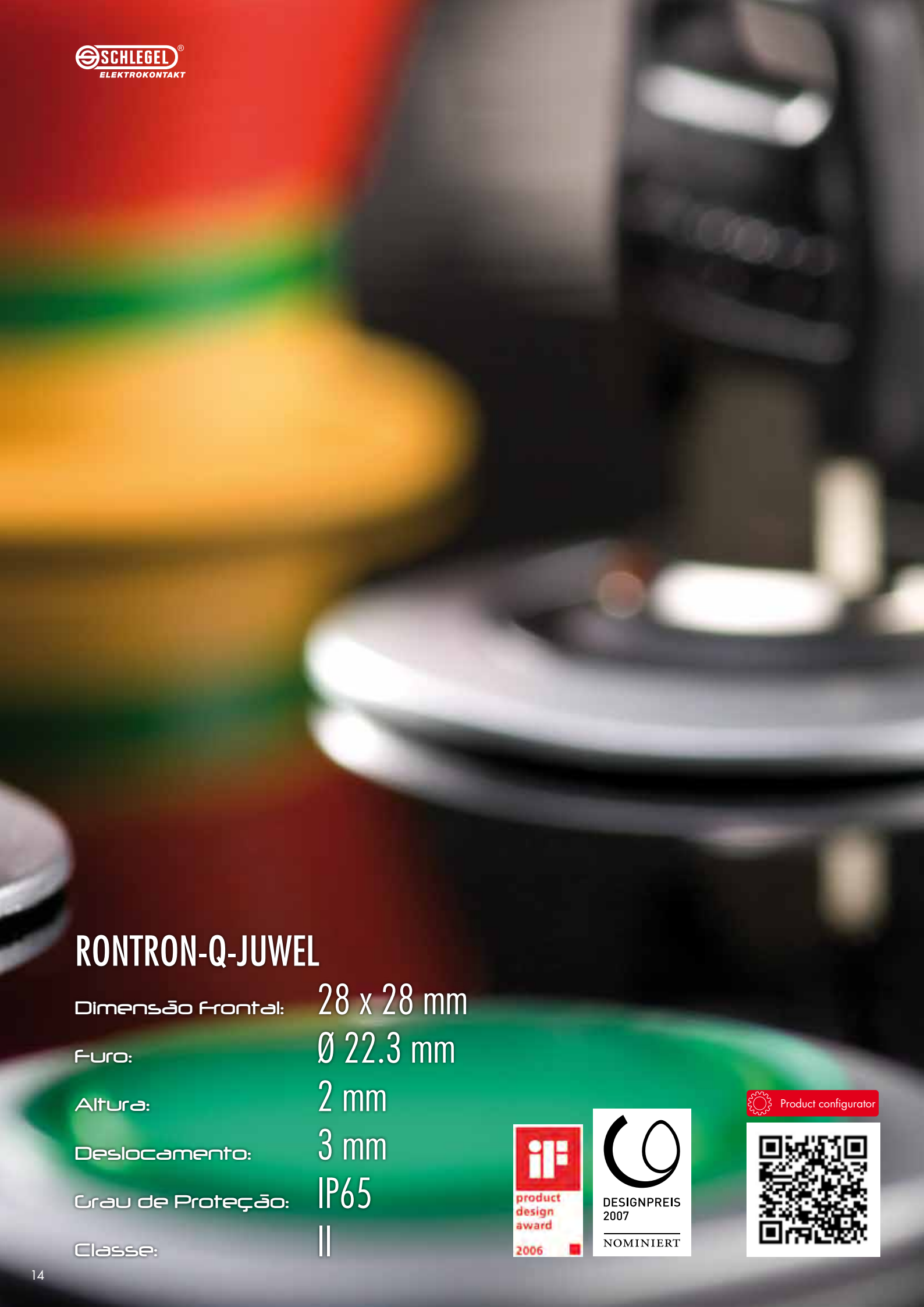

RONTRON-Q-JUWEL

Dimensão Frontal:	28 x 28 mm
Furo:	Ø 22.3 mm
Altura:	2 mm
Deslocamento:	3 mm
Grau de Proteção:	IP65
Classe:	II

product design award 2006

DESIGNPREIS 2007 NOMINIERT

Product configurator

Dimensões da Profundidade de Montagem

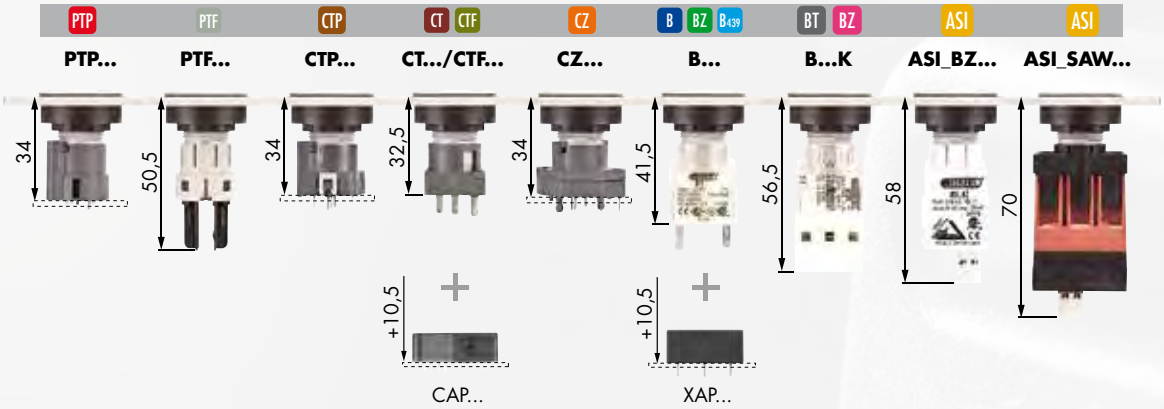

Dimensões do Furo

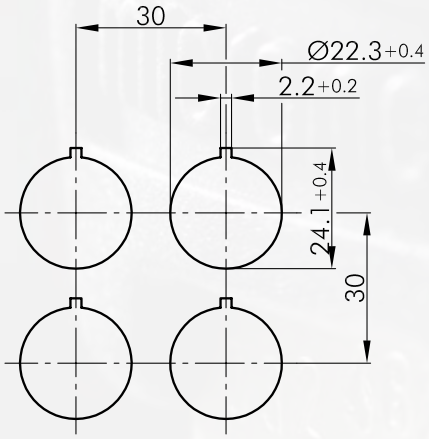

RONTRON-Q-JUWEL

01 Cabeçote para Botões
02 Botões de Emergência
03 Kit de Seletores para Potenciômetro
04 Cabeçotes para Seletora
05 Chaves Seletoras
06 Sirenes
07 Plugs Embutidos
08 Luzes Piloto

RONTRON-Q-JUWEL

SHORTRON

Dimensão Frontal:	Ø 28 mm
Furo:	Ø 22.3 mm
Altura:	2 mm
Deslocamento:	2.3 mm
Grau de Proteção:	IP65/IP66/IP67/IP69K
Classe:	II

Product configurator

Dimensões da Profundidade de Montagem

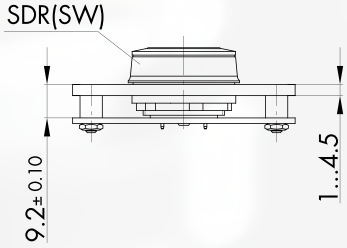

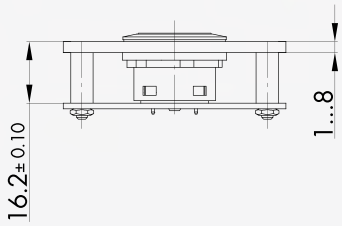

Dimensões do Furo

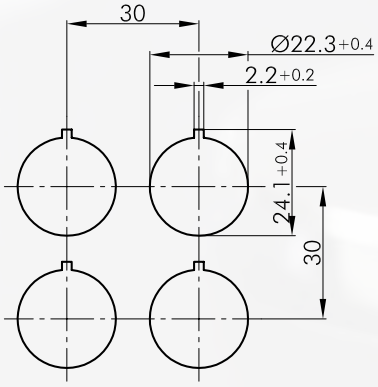

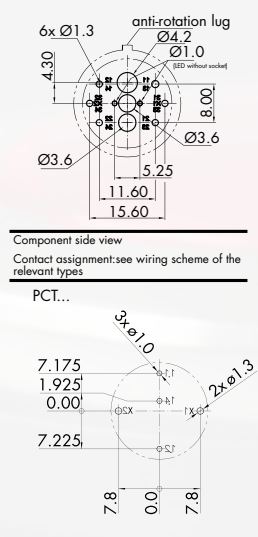

SHORTRON

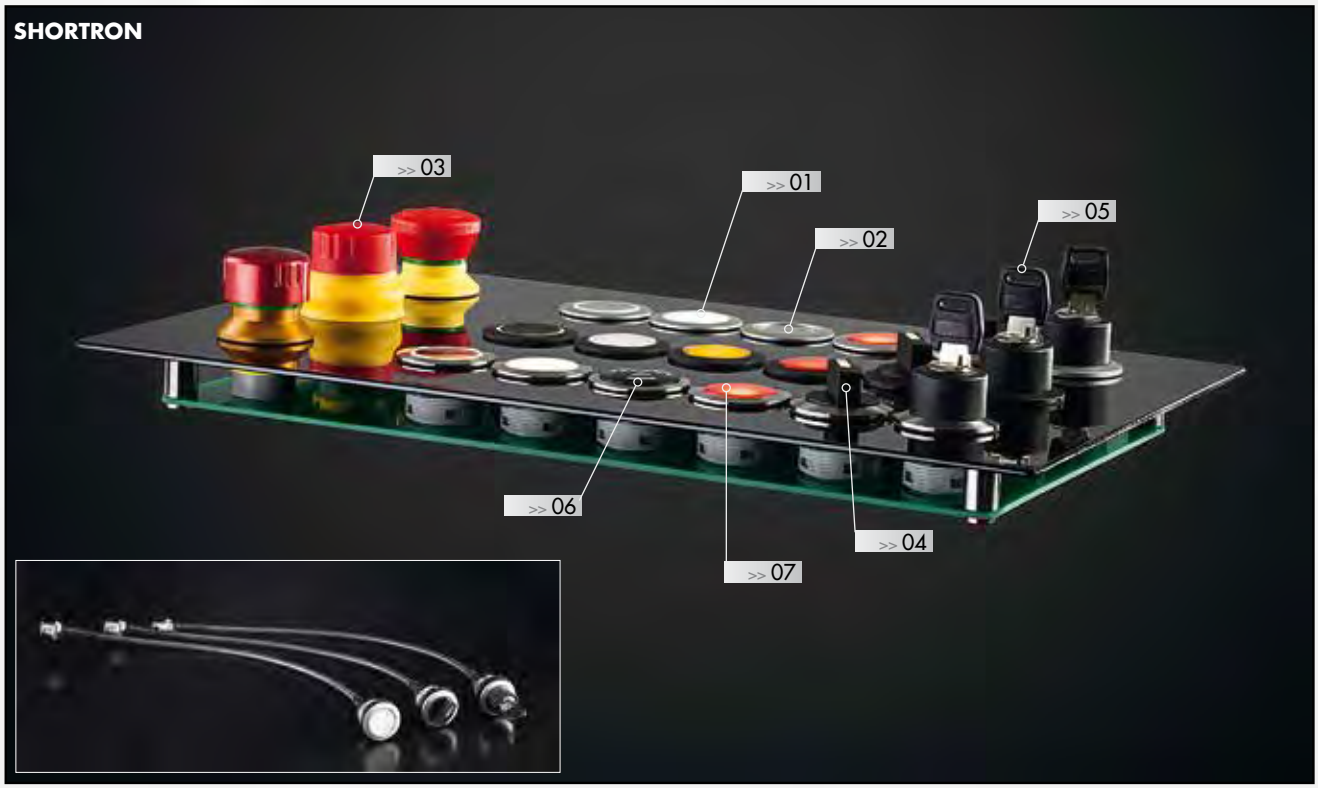

01 Botões
Botões Táteis
02 Botões Capacitivos
03 Botões de Emergência
04 Chaves Seletoras
05 Chaves Atuadoras
06 Sirenes
07 Luzes Piloto
08 opcional: selar a parte traseira

RX-JUWEL

Dimensão Frontal:	Ø 28 mm
Furo:	Ø 22.3 mm
Altura:	2,6 mm
Deslocamento:	6 mm
Grau de Proteção:	IP65
Classe:	II

Product configurator

Dimensões da Profundidade de Montagem

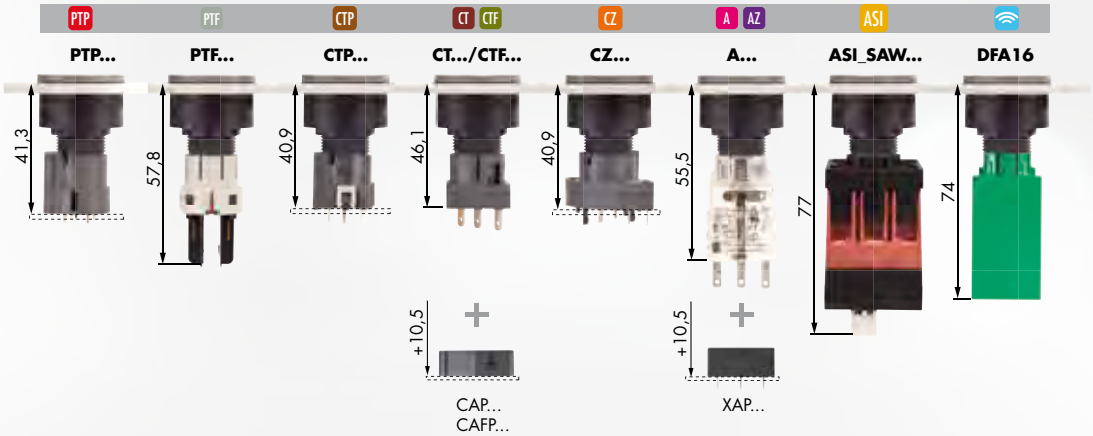

Dimensões do Furo

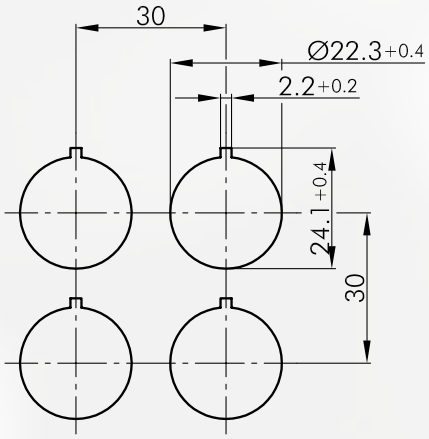

01 Cabeçotes para Botão
02 Botões de Emergência
03 Kit de Seletores para Potenciômetro
04 Cabeçotes para Seletora
05 Chaves Atuadoras
06 Sirenes
07 Luzes Piloto

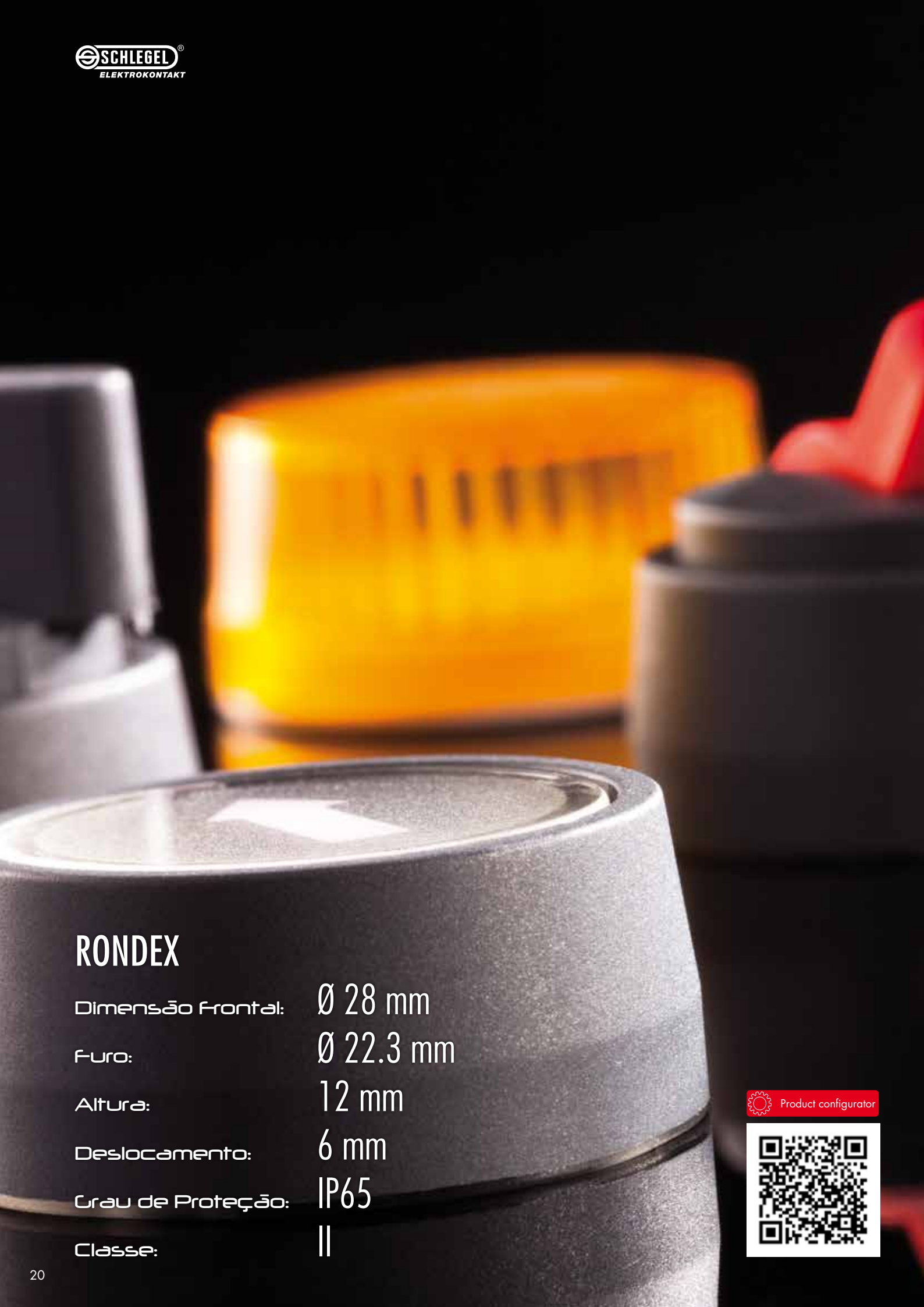

RONDEX

Dimensão Frontal:	Ø 28 mm
Furo:	Ø 22.3 mm
Altura:	12 mm
Deslocamento:	6 mm
Grau de Proteção:	IP65
Classe:	II

Product configurator

Dimensões da Profundidade de Montagem

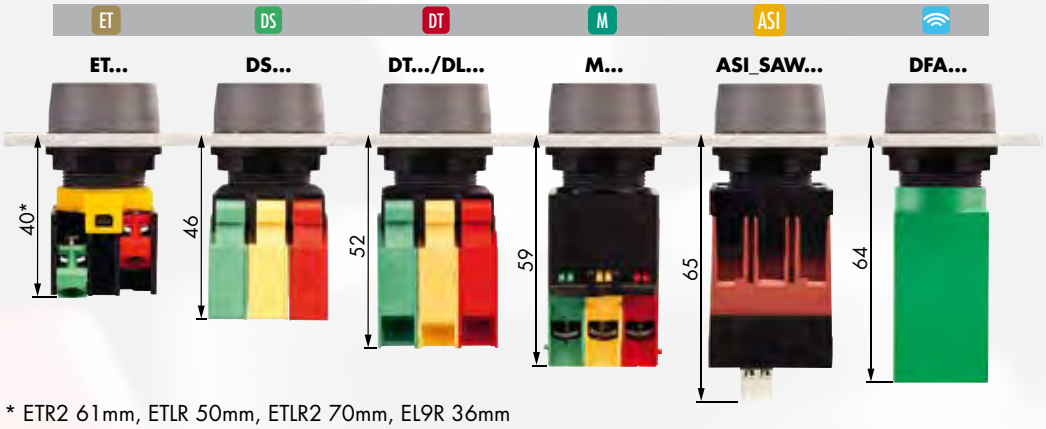

* ETR2 61mm, ETLR 50mm, ETLR2 70mm, EL9R 36mm

Dimensões do Furo

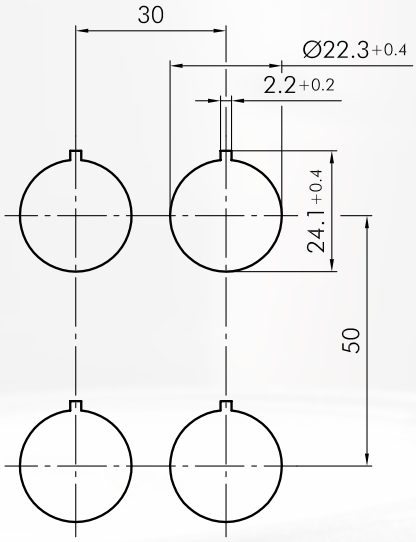

01 Cabeçotes para Botão
02 Botoes de Emergência
03 Cabeçotes para Botão Cogumelo
04 Kit de Seletores para Chave/Potenciômetro
05 Cabeçotes para Seletora
06 Cabeçotes para Alavanca
07 Chaves Atuadoras
08 Sirenes
09 Luzes Piloto

RONDEX-M

Dimensão Frontal:	Ø 28 mm
Furo:	Ø 22.3 mm
Altura:	12 mm
Deslocamento:	6 mm
Grau de Proteção:	IP65
Classe:	II

product design award 2008

DESIGNPREIS 2009 NOMINIERT

Product configurator

Dimensões da Profundidade de Montagem

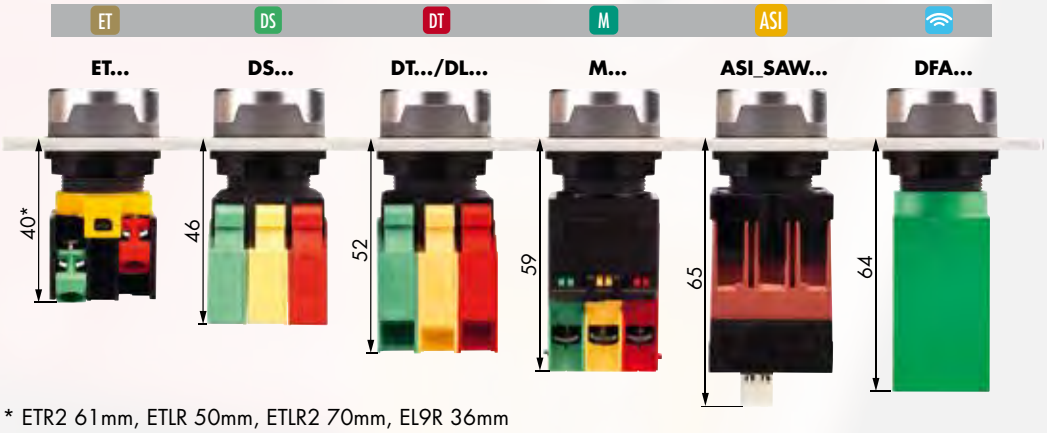

* ETR2 61mm, ETLR 50mm, ETLR2 70mm, EL9R 36mm

Dimensões do Furo

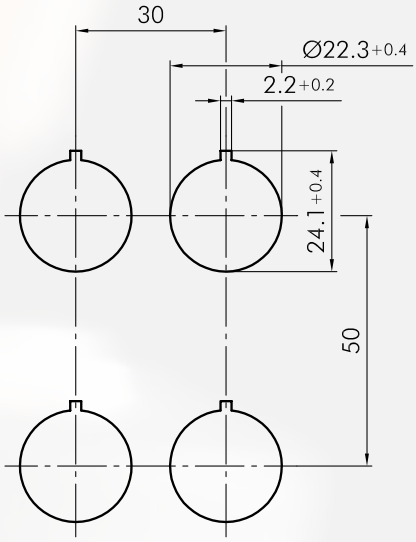

01 Cabeçotes para Botão
02 Cabeçotes para Botão de Emergência
03 Cabeçotes para Botão Cogumelo
04 Kit de Seletores para Chave/Potenciômetro
05 Cabeçotes para Seletora
06 Cabeçotes para Alavanca
07 Chaves Atuadoras
08 Sirenes
09 Luzes Piloto

DUX-Basic

Dimensão frontal:	Ø 30 mm
Furo:	Ø 22.3 mm
Altura:	12 mm
Deslocamento:	6 mm
Grau de proteção:	IP65
Classe:	II

DESIGNPREIS 2006 NOMINIERT

iF design award 2005

Product configurator

Dimensões da Profundidade da Montagem

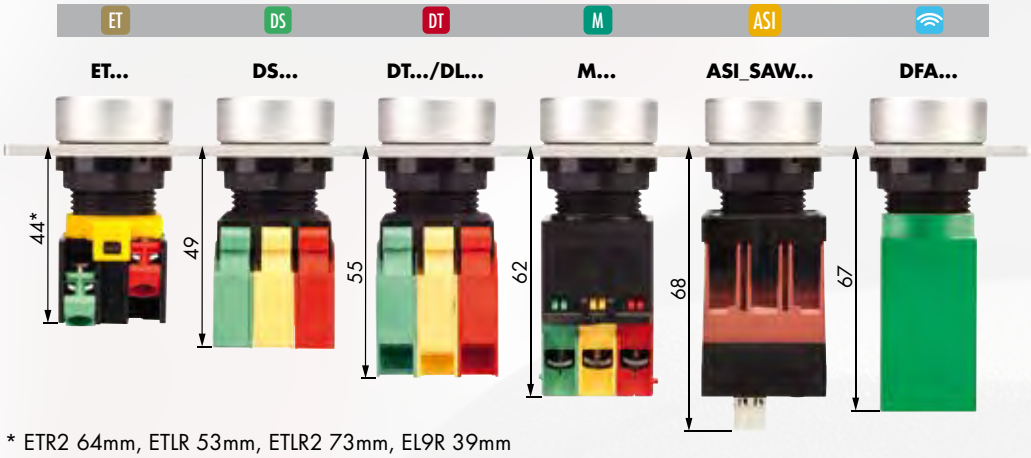

* ETR2 64mm, ETLR 53mm, ETLR2 73mm, EL9R 39mm

Dimensão do furo

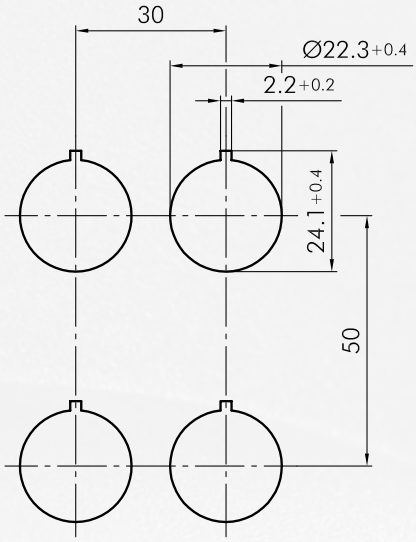

DUX-Basic

01 Cabeçotes para botão
02 Botões de Emergência
03 Cabeçotes para botões Cogumelo
04 Cabeçotes para Seletoras
05 Cabeçotes para Alavanca
06 Chaves Atuadoras
07 Luz Piloto

QUARTEX-R

Dimensão frontal:	30 x 30 mm
Furo:	Ø 22.3 mm
Altura:	12 mm
Deslocamento:	6 mm
Grau de proteção:	IP65
Classe:	II

design award winner 2004

Product configurator

Dimensões da Profundidade de Montagem

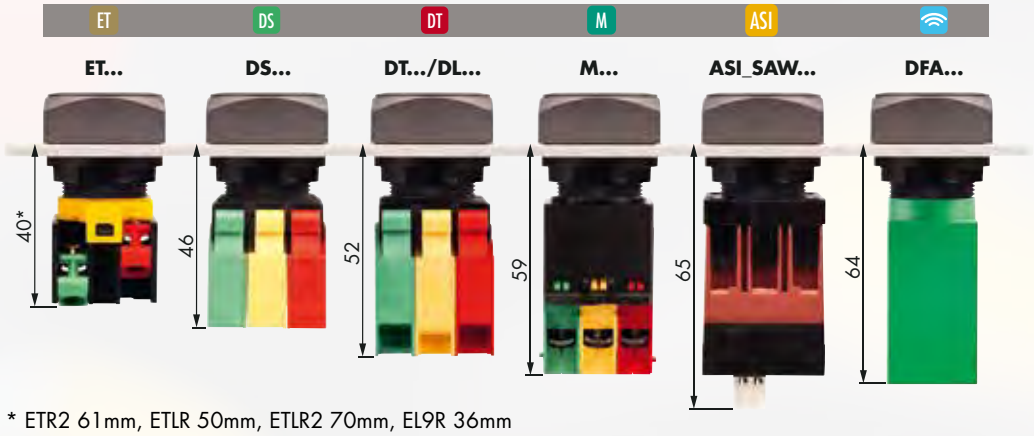

* ETR2 61mm, ETLR 50mm, ETLR2 70mm, EL9R 36mm

Dimensões do Furo

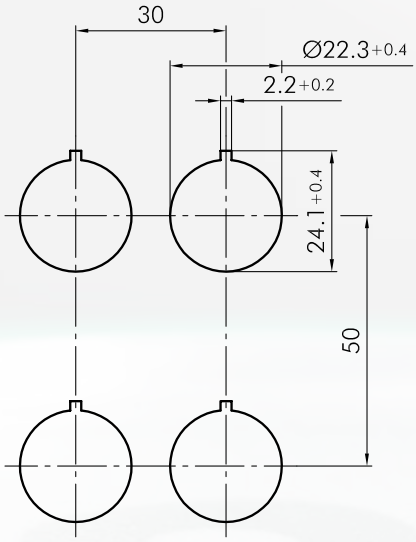

01 Cabeçotes para Botão
02 Botões de Emergência
03 Cabeçotes para Botão Cogumelo
04 Kit para Chave/Potenciômetro
05 Cabeçote para Seletora
06 Cabeçote para Alavanca
07 Chave atuadora
08 Luzes Piloto

SCHLEGEL® ELEKTROKONTAKT

RVA

Dimensão Frontal:	Ø 28 mm
Furo:	Ø 22.3 mm
Altura:	12 mm
Deslocamento:	6 mm
Grau de Proteção:	IP65/IP69
Classe:	II

reddot

iF Design Award Winner 2000

excellent! Design Center Stuttgart

Product configurator

Dimensões da Profundidade de Montagem

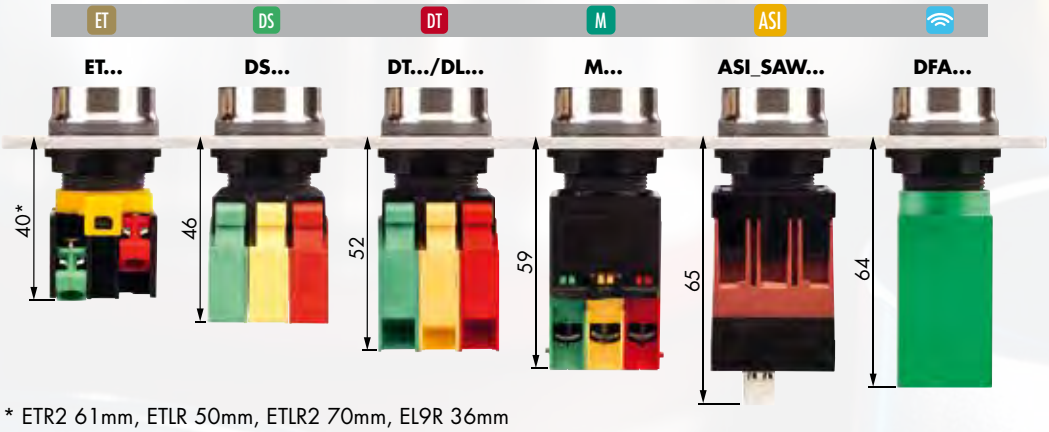

* ETR2 61mm, ETLR 50mm, ETLR2 70mm, EL9R 36mm

Dimensões do Furo

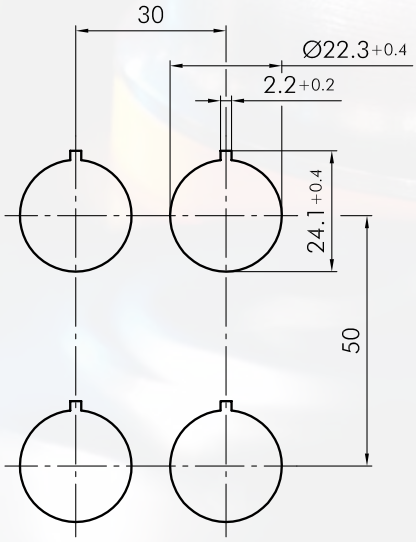

RVA

01 Cabeçotes para Botão
02 Cabeçotes para Seletora
03 Chaves Atuadoras
04 Cabeçotes para Luz Piloto

KOMBITAST-R-JUWEL

Dimensão frontal:	Ø 36 mm
Furo:	Ø 30.5 mm
Altura:	2.7 mm
Deslocamento:	6 mm
Grau de proteção:	IP66/IP67
Classe:	II

German Design Award WINNER 2014

iF product design award 2013

Product configurator

Dimensões da Profundidade da Montagem

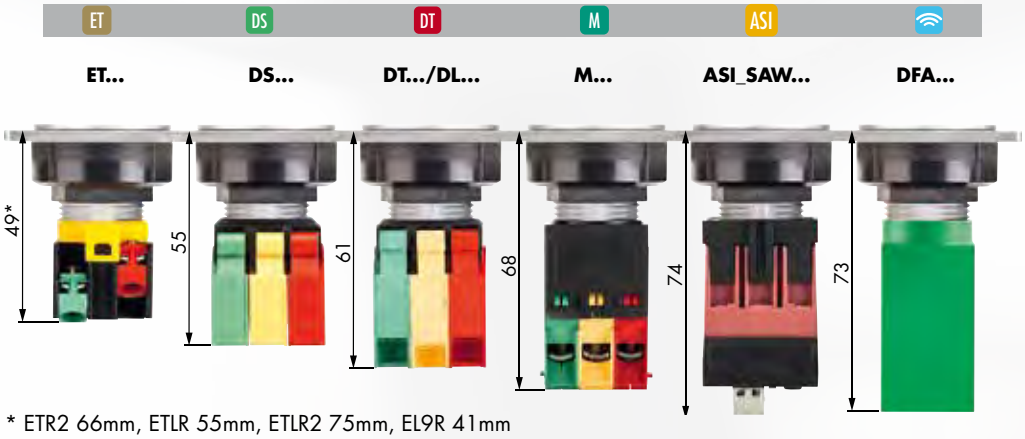

* ETR2 66mm, ETLR 55mm, ETLR2 75mm, EL9R 41mm

Dimensões do furo

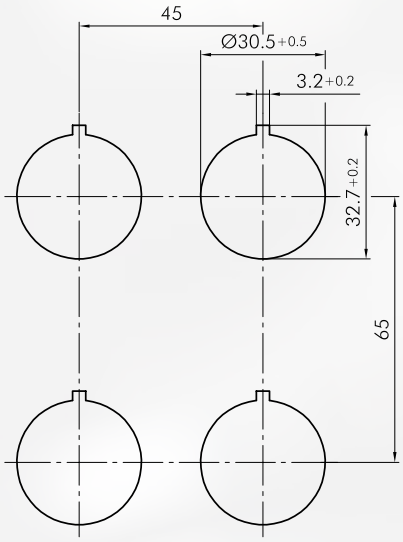

01 Cabeçotes para Botões
02 Botões de Emergência
03 Kit Seletores para Chaves/Potenciômetros
04 Cabeçotes para Seletora
05 Cabeçotes para Alavanca
06 Chaves Atuadoras
07 Plugs Embutidos
08 Luzes Piloto

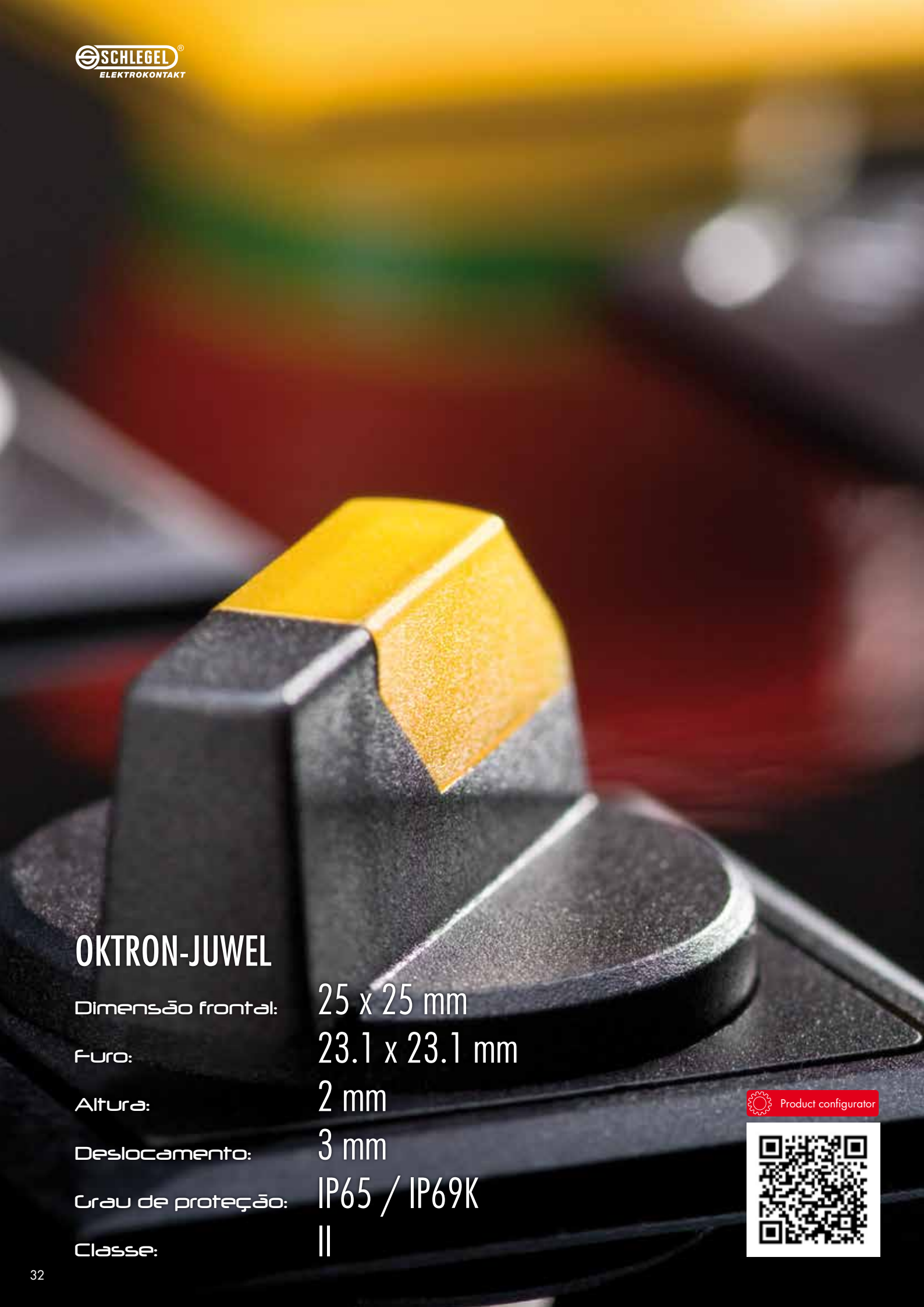

OKTRON-JUWEL

Dimensão frontal:	25 x 25 mm
Furo:	23.1 x 23.1 mm
Altura:	2 mm
Deslocamento:	3 mm
Grau de proteção:	IP65 / IP69K
Classe:	II

Product configurator

Dimensão da Profundidade de Montagem

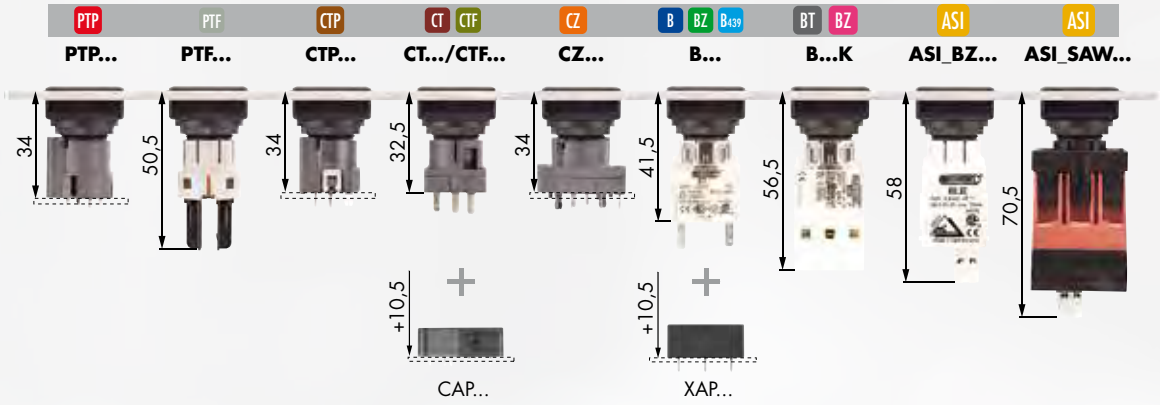

Dimensões do Furo

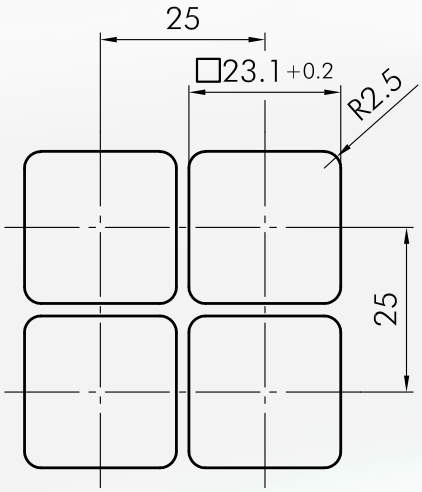

01 Cabeçotes para Botões
02 Botões de Emergência
03 Kit de Seletores para Potenciômetros
04 Cabeçotes para Seletora
05 Chaves Atuadoras
06 Sirenes
07 Plugs Embutidos
08 Luzes Piloto

QUARTRON-JUWEL

Dimensão frontal:	27 x 27 mm
Furo:	24 x 24 mm
Altura:	2.5 mm
Deslocamento:	6 mm
Grau de Proteção:	IP65
Classe:	II

Product configurator

Dimensões da Profundidade de Montagem

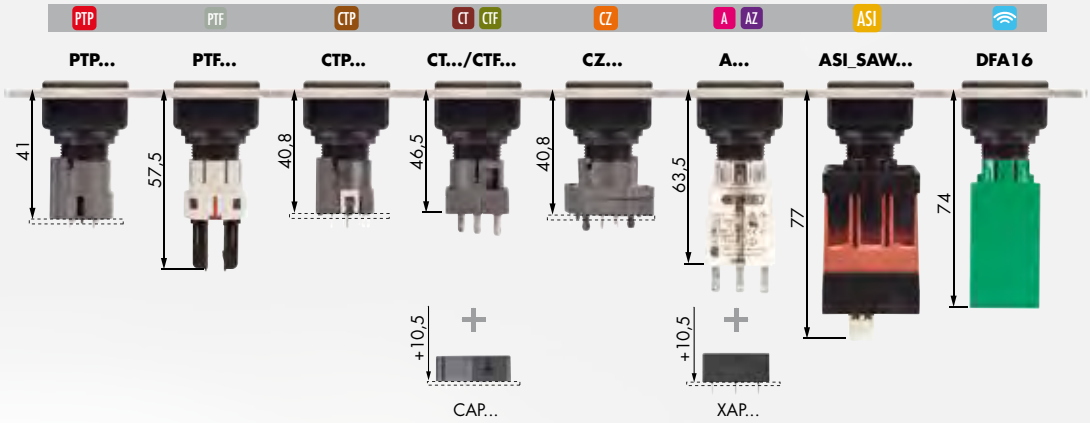

Dimensões do Furo

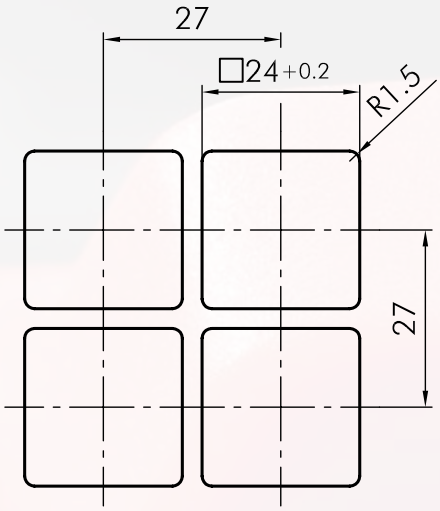

01 Cabeçote para Botão
02 Botões de Emergência
03 Cabeçote para Botão Cogumelo
04 Kit de Seletoras para Potenciômetro
05 Cabeçote para Seletora
06 Cabeçote para Alavanca
07 Chaves Atuadoras
08 Sirenes
09 Luzes Piloto

QUARTRON-JUWEL

QUARTEX-R-JUWEL

Dimensão frontal:	30 x 30 mm
Furo:	26 x 26 mm
Altura:	6 mm
Deslocamento:	6 mm
Grau de proteção:	IP65
Classe:	II

Product configurator

Dimensões da Profundidade de Montagem

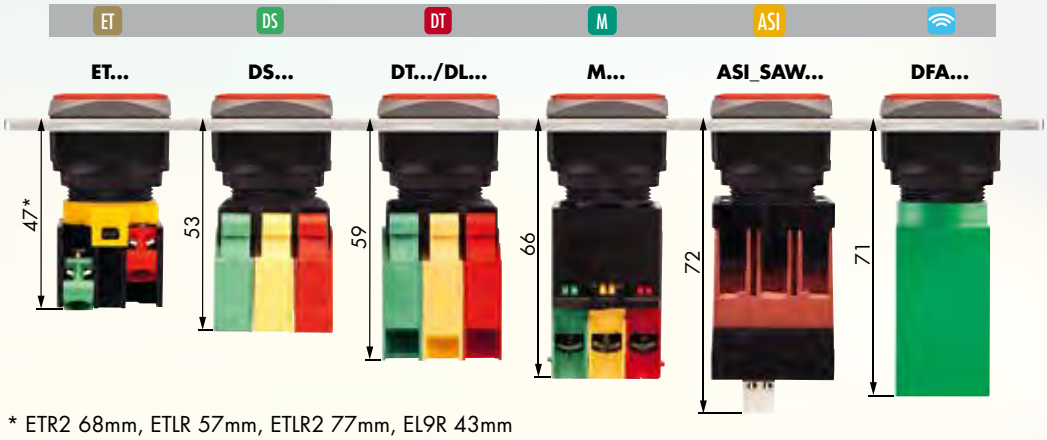

* ETR2 68mm, ETLR 57mm, ETLR2 77mm, EL9R 43mm

Dimensões do Furo

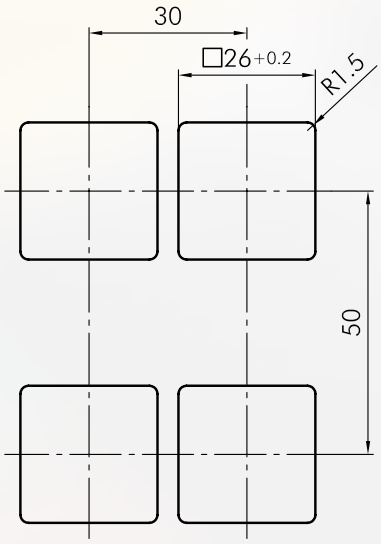

QUARTEX-R-JUWEL

01 Cabeçotes para Botões
02 Botões de Emergência
03 Kit de Seletores para Chaves/Potenciômetros
04 Cabeçotes para Seletora
05 Cabeçote para Alavanca
06 Chave Atuadora
07 Luzes Piloto

Paradas Emergenciais

Botões de Emergência com Apelo para Segurança e Óptico

O usuário pode escolher dentro de uma grande variedade de botões de emergência com certificado TÜV da Schlegel e DUX para furos de diferentes formas e dimensões (16mm, 22mm, 30mm…) que podem ser combinados com ambas as unidades de contato ASi e padrão. Os atuadores são conhecidos por seu design atrativo e moderno combinado com robustez mecânica e incrível funcionalidade, contando com, por exemplo, indicador de posição de comutação claramente visível, destravamento por giro (em qualquer direção) ou puxando e cumpre desde IP65 até IP69K, dependendo do modelo.

Blocos de Contato de Segurança para Botões de Emergencia

Mesmo redundante, cadeias de emergência segura não são efetivas a menos que o bloco de contato seja conectado precisamente com o botão de emergência.Os blocos de contato de segurança da Schlegel Elektrokontakt são a resposta para possíveis complicações que podem acontecer, ex: como resultado de uma montagem negligente ou dano mecânico. Nessas situações eles garantem que a função de emergência será ativada e a instalação desligada imediatamente. Só pode ser reiniciada após ter resolvido o problema totalmente.
Os blocos de contato estão disponíveis com conexões por parafuso ou terminais Faston e possuem contatos abertos positivos de acordo com a IEC60947-5-1. Podem ser fornecidos com um ou dois canais e também, quando combinados com o botão de emergência apropriado, em uma versão livre de falhas de acordo com a EN60947-5-5 e a EN13850. Os elementos de contato de alta qualidade permitem uma comutação confiável mesmo em baixa corrente (5mA a 24V ou menor). Estão disponíveis com blocos de contatos convencionais, assim como para aplicações para interface AS (Safety@Work).

Safety@Work

Safety@Work é uma extensão de um sistema ASi existente por componentes relacionados a segurança, como por exemplo chaves de emergência.
A grande vantagem e que os slaves ASi relacionados a segurança e padrão podem ser usados no mesmo sistema. Isso significa que uma rede ASi já existente consistindo de um ASi master, Fonte de energia e slaves, pode ser extendida simplesmente por um monitor de segurança e slaves ASi seguros.
Safety@Work e baseado no protocolo ASi padrão atingindo o nível de integridade segura 3. Como base, serve para transmissão de sequências de código dinâmicas que estão armazenadas em casa slave ASi.

Desliga automaticamente ao separar o
bloco de contato do botão de emergência

Georg Schlegel GmbH & Co. KG - 88525 Dürmentingen - ☎ +49 (0) 73 71 / 502-0 - Fax: +49 (0) 73 71 / 502 49 - info@schlegel.biz - www.schlegel.biz

	Furo	Livre de falhas	DIN EN ISO 13850, EN 60947-5-1, EN 60947-5-5	Certificado TÜV	UL/CSA	Indicador de posicao de comutação	Grau de proteção	Gira destrava	Puxa destrava	Destrava por chave	Opção de iluminação	Terminais faston	Conexões por parafuso	Terminais de montagem PCB	Conexões por mola/ empurrar	AS-Interface
RXJUV	Ø 22.3 mm	X	X	X	X	X	IP65	X				X		X		X
RXUV	Ø 16.2 mm	X	X	X		X	IP65	X				X		X		X
QXJUV	24 x 24 mm	X	X	X		X	IP65	X				X		X		X
QRUV	Ø 22.3 mm	X	X	X	X	X	IP65 IP69K	X					X		X	X
QRJUV	26 x 26 mm	X	X	X		X	IP65	X					X		X	X
RXUVP	Ø 16 .2 mm	X	X	X			IP66 IP69K	X				X		X		X
QRUVP	Ø 22.3 mm	X	X	X	X		IP66 IP69K	X					X		X	X
RXJBUV	Ø 22.3 mm	X	X	X		X	IP65	X				X		X		X
RXBUV	Ø 16.2 mm	X	X	X		X	IP65	X				X		X		X

	Furo	Livre de falhas	DIN EN ISO 13850, EN 60947-5-1, EN 60947-5-5	Certificado TÜV	UL/CSA	Indicator de posição de comutação	Grau de proteção	Gira destrava	Puxa destrava	Destrava por chave	Opção de iluminação	Terminais faston	Conexões por parafuso	Terminais de montagem PCB	Conexões por mola/ empurrar	AS-Interface
RXBLUV	Ø 16.2 mm	X	X	X		X	IP65	X			X	X		X		X
QXJBUV	24 x 24 mm	X	X	X		X	IP65	X				X		X		X
QRBUV	Ø 22.3 mm	X	X	X	X	X	IP65 IP69K	X					X		X	X
QRBLUV	Ø 22.3 mm	X	X	X	X	X	IP65	X			X		X		X	X
QRBUVSE	Ø 22.3 mm	X	X	X	X	X	IP66			X			X		X	X
QRBLUVSE	Ø 22.3 mm	X	X	X	X	X	IP65			X	X		X		X	X
QRBUVSE43	Ø 22.3 mm	X	X			X	IP66	X		X			X		X	X
QRSKUV	Ø 22.3 mm	X	X	X	X	X	IP69K	X					X		X	X
QRSKLUV	Ø 22.3 mm	X	X	X	X	X	IP65	X			X		X		X	X

Georg Schlegel GmbH & Co. KG - 88525 Dürmentingen - ☎ +49 (0) 73 71 / 502-0 - Fax: +49 (0) 73 71 / 502 49 - info@schlegel.biz - www.schlegel.biz

	Fura	Livre de Falhas	DIN EN ISO 13850, EN 60947-5-1, EN 60947-5-5	Certificado TÜV	UL/CSA	Indicador de posição de comutação	Grau de proteção	Gira destrava	Puxa destrava	Destrava por chave	Opção de iluminação	Terminais faston	Conexões por parafuso	Terminais de montagem PCB	Conexões por mola/ empurrar	AS-Interface
QRSKUVSE	Ø 22.3 mm	X	X	X	X	X	IP66			X			X		X	X
QRSKLUVSE	Ø 22.3 mm	X	X	X	X	X	IP65			X	X		X		X	X
RKUV40	Ø 16.2 mm	X	X	X	X		IP65	X				X	X	X		X
RKUV32	Ø 16.2 mm	X	X	X		X	IP65	X				X	X	X		X
DXRVS40S	Ø 22.3 mm	X	X	X		X	IP65		X				X		X	X
DXRV39PF	Ø 22.3 mm	X	X	X	X	X	IP65	X					X		X	X
FRVKAL00I	Ø 22.3 mm						IP65 IP67									
FRZVK00	Ø 22.3 mm						IP65 IP67									
RRJUV	Ø 22.3 mm	X	X	X	X	X	IP65 IP67 IP69K	X				X	X	X		X

	Furo	Livre de falhas	DIN EN ISO 13850, EN 60947-5-1, EN 60947-5-5	Certificado TÜV	UL/CSA	Indicador de posição de comutação	Grau de proteção	Gira destrava	Puxa destrava	Destrava por chave	Opção de iluminação	Terminais faston	Conexões por parafuso	Terminais de montagem PCB	Conexões por mola/ empurrar	AS-Interface
RKUV28	Ø 16.2 mm	X	X	X	X	X	IP65	X				X	X	X		X
RKVGB	Ø 16.2 mm	X	X	X			IP65	X			X	X	X	X		X
RKUVGB	Ø 16.2 mm	X	X	X	X		IP65	X				X	X	X		X
OKJUV	23 x 23 mm	X	X	X	X	X	IP65	X				X	X	X		X
OKVGB	Ø 16.2 mm						IP65	X			X	X	X	X		X
OKUVGB	Ø 16.2 mm	X	X	X	X		IP65	X				X	X	X		X
OKJBUV	23 x 23 mm	X	X	X	X	X	IP65	X				X	X	X		X
YVOO	Ø 16.2 mm	X	X	X	X	X	IP65 IP67	X				X				
YVOOI	Ø 16.2 mm	X	X	X	X	X	IP65 IP67	X				X				

Georg Schlegel GmbH & Co. KG - 88525 Dürmentingen - ☎ +49 (0) 73 71 / 502-0 - Fax: +49 (0) 73 71 / 502 49 - info@schlegel.biz - www.schlegel.biz

	Furo	Livre de falhas	DIN EN ISO 13850, EN 60947-5-1, EN 60947-5-5	Certificado TÜV	UL/CSA	Indicator de posição de comutação	Grau de proteção	Gira destrava	Puxa sestrava	Destrava por chave	Opção de iluminação	Terminais faston	Conexões por parafuso	Terminais de montaem PCB	Conexões por mola/ empurrar	AS-Interface
FRVK00	Ø 22,3 mm	X	X	X		X	IP65 IP67	X				X				
FRVK00I	Ø 22,3 mm	X	X	X		X	IP65 IP67	X				X				
FRVKL00	Ø 22,3 mm	X	X	X		X	IP65 IP67	X			X	X				
FRVK00P	Ø 22,3 mm	X	X	X		X	IP65 IP67	X						X		
FRVK00IP	Ø 22,3 mm	X	X	X		X	IP65 IP67	X						X		
FRVKL00P	Ø 22,3 mm	X	X	X		X	IP65 IP67	X			X			X		
FRVKP00	Ø 22,3 mm	X	X				IP65 IP67	X				X				
FRVKP00I	Ø 22,3 mm	X	X				IP65 IP67	X				X				
FRVKD00	Ø 22,3 mm	X	X	X	X	X	IP65 IP67	X			X	X				

Carcaças

As carcaças da Schlegel e da DUX oferecem muito espaço dentro da segurança de suas unidades de controle e terminais de blocos na medida certa. As carcaças são feitas de plástico ou liga de alumínio.
Os modelos variados permitem achar a carcaça certa para cada aplicação.

Carcaças de plásticos isoladas (SIL…)

Carcaças de plásticos isoladas (DIR…)

Carcaças de aço inox

Estações de controle e-stop (SIL…)

Carcaças de plásticos isoladas equipadas (DIR…)

Estações de controle ASI E-stop (SIL…)

Carcaças de plásticos isoladas (IRL…)

Mini caixas E-stop

Carcaças de plásticos isoladas equipadas (IRF…)

Chaves de Limitação e Botões Wireless sem Bateria

A energia necessária para transmissão de sinal nos botões wireless e chaves de limitação é gerada pela própria operação de comutação e, além disso, os módulos tem energia própria e baixa manutenção.

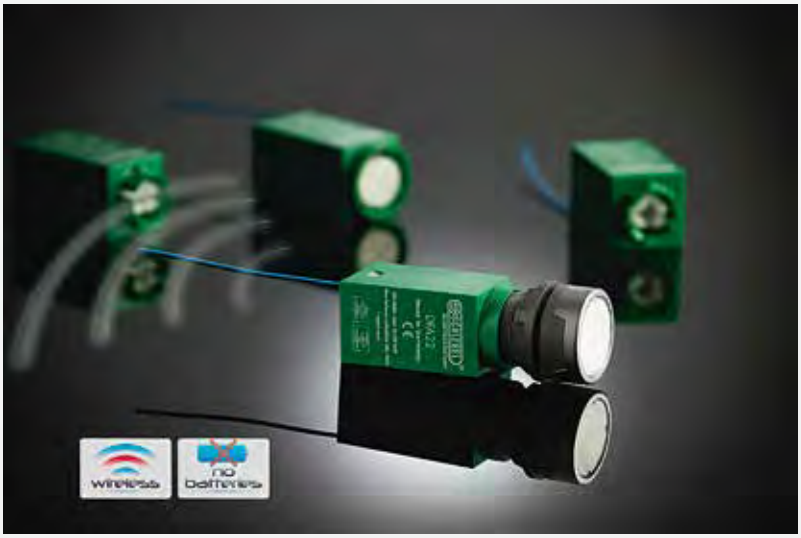

Georg Schlegel GmbH & Co. KG - 88525 Dürmentingen - ☎ +49 (0) 73 71 / 502-0 - Fax: +49 (0) 73 71 / 502 49 - info@schlegel.biz - www.schlegel.biz

Conceito de Operação de Barramento Modular

A idéia base era desenvolver um conceito de operação que nos tornasse o suficiente para fornecer baixo custo até soluções de alta fidelidade. O resultado é um sistema dinâmico, à prova do futuro, para integrar o design contemporâneo e tecnologia do estado da arte em conceitos de máquinas modernas e layout de painéis. O conceito de operação modular fornece para o planejamento do projeto ou módulos padronizados ou a possibilidade de responder individualmente aos projetos específicos do cliente.
O conceito de operação modular consiste de dois módulos, o módulo básico específico para barramento e o módulo de expansão independente de barramento. O módulo básico inclui a conexão típica de barramento, bem como o nó do barramento para comunicação com o sistema de barramento correspondente. O módulo de expansão funciona como uma expansão independente de E/S em conjunto com o módulo básico, o que nos permite integrar até 128 posições de comando com 128 lâmpadas indicadoras.
O sistema de fornecimento de energia dos módulos de expansão é efetivamente através do módulo básico, logo, reduz o manuseio ao mínimo. Cada módulo é construído com 8 entradas para blocos de contatos e 8 saídas para lâmpadas LED indicadoras.
Nós distinguimos nesse conceito duas aplicações básicas, construção de painel de controle em cada um de todos os pontos de comando de uma área, e planta de construção e engenharia, com vários pontos de comando, os quais são distribuídos no sistema.

Personalizado - Rápido - Custo efetivo
Se o projeto da sua planta não pode ser implementado com módulos padronizados, nós podemos responder aos requisitos especiais do seu projeto, de toda forma. Para projetos personalizados, nós utilizamos submódulos do conceito de operação modular através da adaptação de carrier card com pontos de comando (PCB com blocos de contato individuais) de acordo com a proposta do seu projeto, consequentemente, o conceito de custo otimizado também toma efeito aqui.

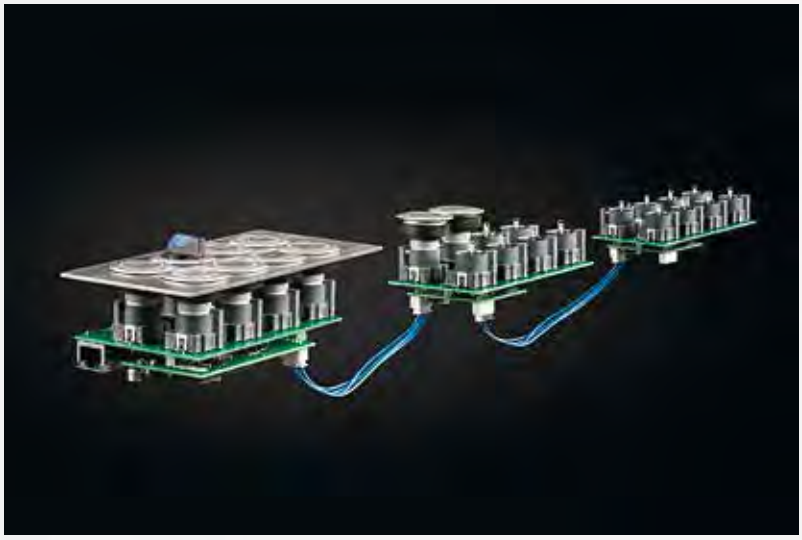

Tomadas de Montagem Embutida

disponíveis em várias versões

Para informações detalhadas, por favor, visite nosso website www.schlegel.biz ou consulte nosso catálogo de produtos.

Blocos de Terminal

A Schlegel oferece terminais padrões para aplicações industriais, particularmente para sistemas de controle de máquinas elétricas, para comutadores e controladores, sistemas de medição e distribuição, assim como para elevadores e construção de equipamentos. Os terminais são adequados para aplicações em altas e baixas tensões em correntes DC e AC. Eles contam com tempos de montagem curtos e dimensões pequenas.
Com uma documentação completa do processo de produção de acordo com a ISO 9001-2000 a Schlegel garante os mais altos padrões de qualidade. Uma construção de um molde preciso e o pré-requisito para uma produção de terminais de alta qualidade. As ferramentas de produção necessárias tem, portanto, sido feitas aqui por muitos anos com o intuito de manter o controle em um dos critérios de qualidade mais importantes.

Os blocos de Terminal da Schlegel estão disponíveis nos seguintes tipos de conexão:

- Conexão por parafuso (com a „OSK – Original Schlegel Clamping System")
- Conexões por mola
- Conexões por mola com tecnologia IDC
- Conexões com plug plano

"OSK - Sistema de Grampeamento Original da Schlegel"
Nos terminais de fixação por parafuso com suporte de proteção para fios os condutores são pressionados na base do corpo do grampo condutor pelo pé inferior do suporte com proteção para fios que é fixado por um parafuso. Esse sistema é chamado de sistema "OSK" (Original Schlegel Clamping System), porque é o único no mercado de terminais. Essa construção garante as chamadas "Seis Seguranças" :

Inserção de Cabo Seguro devido à:
1. paredes de isolamento perto da abertura para inserção de cabo do corpo metálico,
2. abertura confiável da tampa quando estiver desparafusando (por conta do suporte de proteção dos cabos encaixar facilmente embaixo da cabeça dos parafusos) e
3. limitação do espaço de fixação pelo braço mais baixo do suporte de proteção para cabo, assim impossibilitando que fios se soltem.

Segurança contra afrouxamento dos parafusos quando expostos à vibração no suporte flexível de proteção para cabo que pressiona contra os parafusos (isso torna os parafusos firmes).

Transmissão de pressão da fixação direta no cabo quando apertar totalmente o parafuso e proteção do cabo (sem danos ou furos causados pelo parafuso)

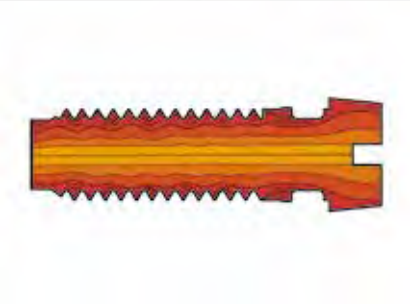

Torque de fixação alto
Os terminais da Schlegel usam parafusos que, ao contrário de parafusos normais, contam com uma estrutura altamente comprimida com fibras inquebráveis na área de rosqueamento. As propriedades de força mecânica muito altas são alcançadas com máquinas de laminação de rosca e garantem altos torques de fixação

Segurança contra deslocamento da fixação (o corpo de fixação totalmente em metal sólido previne que as "cadeias" de conexão se desloquem quando usar fios finos)

Segurança contra afrouxamento de cabo graças aos suportes de proteção para cabos flexíveis e as propriedades de deformação elástica do corpo de fixação

Georg Schlegel GmbH & Co. KG - 88525 Dürmentingen - ☎ +49 (0) 73 71 / 502-0 - Fax: +49 (0) 73 71 / 502 49 - info@schlegel.biz - www.schlegel.biz

A linha de blocos de terminal universais em um piscar de olhos

Terminais de Alimentação
Para secções de 0.5 a 240 mm² (todos os tipos de condutores). Também disponível para montagem sem trilho.

Tipos de Conexão:
- Conexões por parafuso com o "sistema OSK"
- Conexões por mola
- Conexões de rápido deslocamento de isolação
- Conexões de plug plano (6.3mm)

Terminais de Fusível
Terminais com suporte de fusíveis integrado facilita a proteção de cabos como os em sistema fotovoltaico (Caixas de Junção). Suportes para fusíveis estão disponíveis com conector baioneta, com manopla isoladora plugável e outra variante aceita fusíveis automotivos.

Tipos de Conexão:
- Conexões por parafuso com o "sistema OSK"

Terminal Separador de Cabo Neutro
para circuitos de corrente de acordo com VDE 0108, permite testar o isolamento sem desconectar o neutro da barra bus neutra.

Tipos de Conexão:
- Conexão por parafuso com o "sistema OSK"

Terminais de Separação
Servem para desconectar circuitos de corrente por meio de um plug de desconexão preso – sem necessidade de desconectar o condutor. Outras funções são possíveis usando acessórios especiais como um optoacoplador, diodos livres, plug de diodo, plug com resistência ajustável ou um plug retificador de ponte.

Tipos de Conexão:
- conexão por parafuso com o "sistema OSK"

Terminais Iniciadores
A interconexão de iniciadores requer terminais especiais. Com uma largura de 6 mm, os terminais iniciadores tem conexões para suprir o iniciador com a potência necessaria (+ e -). Essas conexões são interconectadas com jumpers tipo comb. O sinal de saída passa por uma terceira conexão.

Tipos de Conexão:
- Conexões por parafuso com o "sistema OSK"

Terminais de Conexão Terra
Terminais de Conexão Terra são terminais de passagem que fornecem contato ao trilho de suporte, que serve como uma barra de aterramento. O design especial (apenas para a versão com conexão por parafusos) cria uma fixação por 3 vias no trilho assim que o condutor for conectado.

Tipos de Conexão:
- Conexões por parafusos com o "sistema OSK"
- Conexões por mola
- Conexões com rápido deslocamento

Terminais Pickaback
Um terminal de passagem com um trilho de suporte na sua parte superior. Nesta parte superior, qualquer outro terminal pode ser fixado, mesmo com uma diferença entre as larguras ou que tenha encaixe para trilho de suporte 15 mm. Essa disposição em 2 partes reduz o tamanho dos blocos de terminais pela metade.

Tipos de Conexão:
- Conexões por parafuso com o "sistema OSK"

Terminais Combi
Terminal com 3 fios de perfil particularmente baixo projetado para os condutores de fase, neutro e PE com instalação e slider de desconexão para a barra bus neutra. O trilho de suporte serve também como barra de aterramento. O ponto de fixação para neutro fica marcado em azul e o condutor PE em verde/amarelo.

Tipos de Conexão:
- Conexões por parafuso com o "sistema OSK"

Terminais de Distribuição
Terminal com fiação em 3 partes adequado especialmente para propósitos de instalação, com conexões para os condutores de fase, neutro e PE – terminal com apenas 6 mm de largura. Está disponível um slider para desconectar o neutro da barra bus neutra. O trilho de suporte serve também como barra de aterramento.

Tipos de Conexão:
- Conexões por parafuso com o "sistema OSK"

Chaves limitadoras

Aplicação:
- para controle de processo automatizado (ex. monitoramento de porta)
- para limitação de movimento em
  Máquinas de fabricação e processamento, elevadores, navios, sistemas de transporte
- como chave de acionamento em sistemas de alarme e segurança

Uma variedade de atuadores fornecem alta flexibilidade para adequar cada caso de aplicação particular. As várias possibilidades de combinação ajudam a resolver do melhor jeito seus problemas de controle.

Características únicas da Série EK:
- resistente a impactos, carcaça de plástico dificilmente inflamável
- contato preciso
- troca fácil e rápida de atuadores

Construção
As chaves limitadores da série EK… consistem de um elemento básico com eixo do tipo pistão, selagem do eixo, parafuso de travamento, cobertura com vedação; está fixada com um parafuso. Dependendo da aplicação, o usuário pode selecionar uma variedade de atuadores que são giratórios de acordo com sua direção de operação respectiva em 4x90°.
Exceções são atuadores que formam uma conexão firme com o eixo de direção, como o botão, eixo, pistão com roldana e pistão com roldana e ajuste de comprimento.
Existem dois modelos de contado disponíveis

- contato de ação lenta EKU1
- contato de ação rápida EKU1SPR

Opcionalmente, a chave pode ser fornecida com uma ponte de comutação e interrupção de contato duplo para contatos de mesma potência.

Para mais chaves de limitação e informações detalhadas, favor visitar www.schlegel.biz e ver nosso catalogo de produtos.

Georg Schlegel GmbH & Co. KG - 88525 Dürmentingen - ☎ +49 (0) 73 71 / 502-0 - Fax: +49 (0) 73 71 / 502 49 - info@schlegel.biz - www.schlegel.biz

Pedaleiras

Em uma carcaça metálica leve. Operação através de um pedal antiderrapante vermelho (ondulado) cobrindo o botão por completo. Uma membrana emborrachada resistente a produtos químicos e óleo sela confiavelmente contra poeira e umidade, de acordo com IP65. A limitação de percurso integrada torna a unidade insensível à sobrecarga mecânica.
A pedaleira feita de metal leve e o sistema de bloco de contato modular permitem várias combinações de contato.